# 2： 1

10’x10’

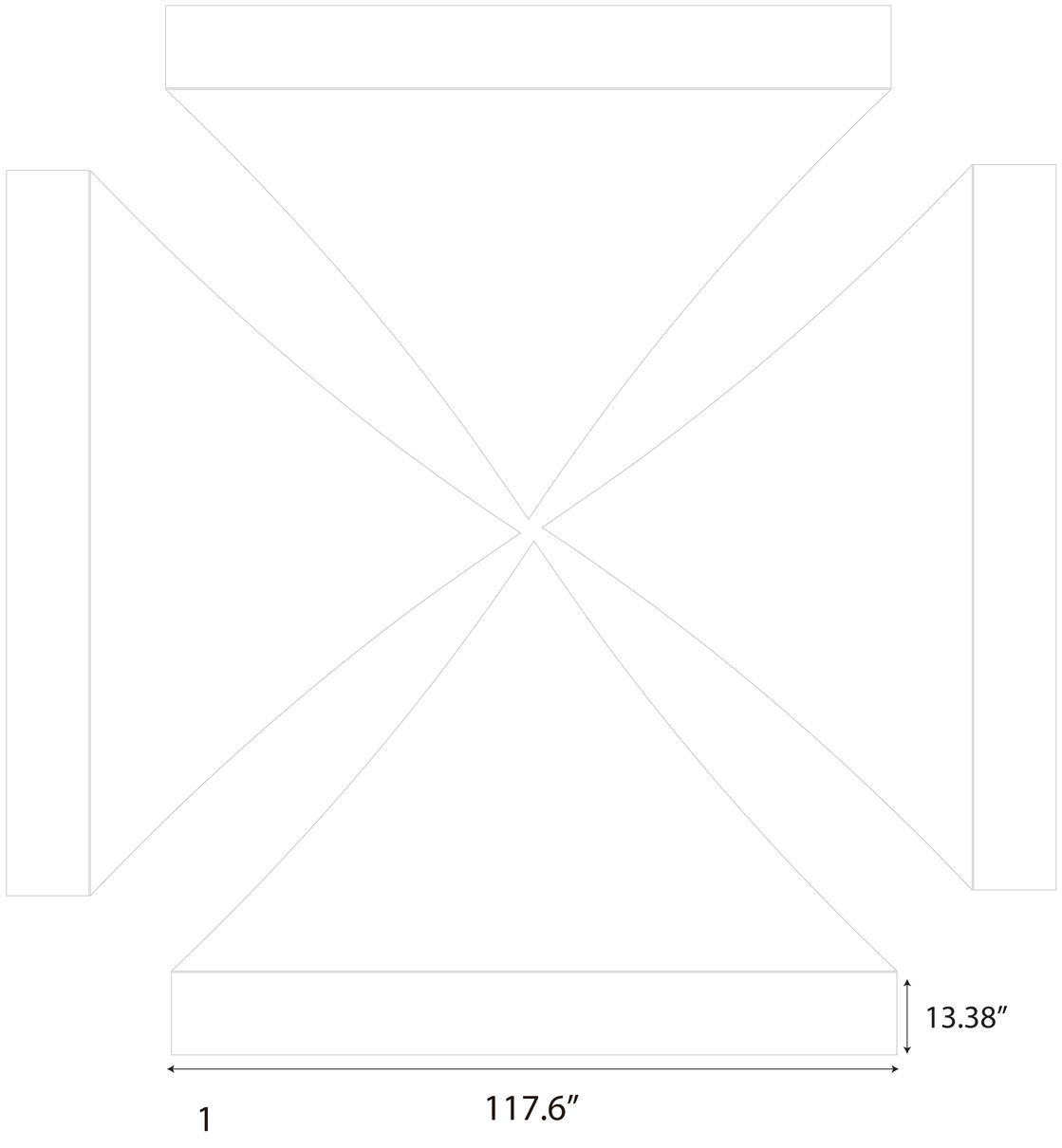

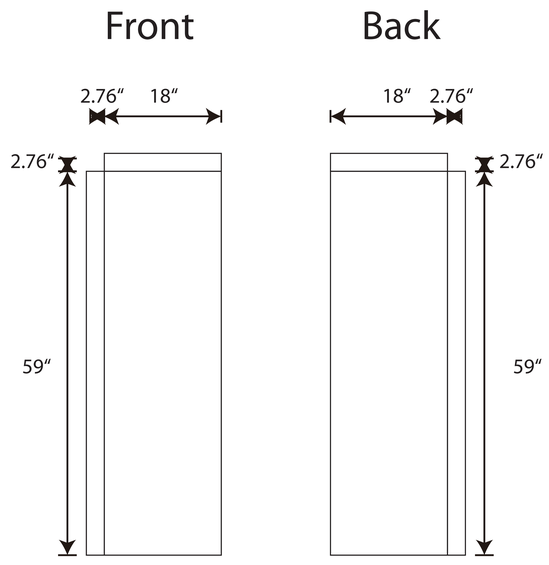
# 2： 1