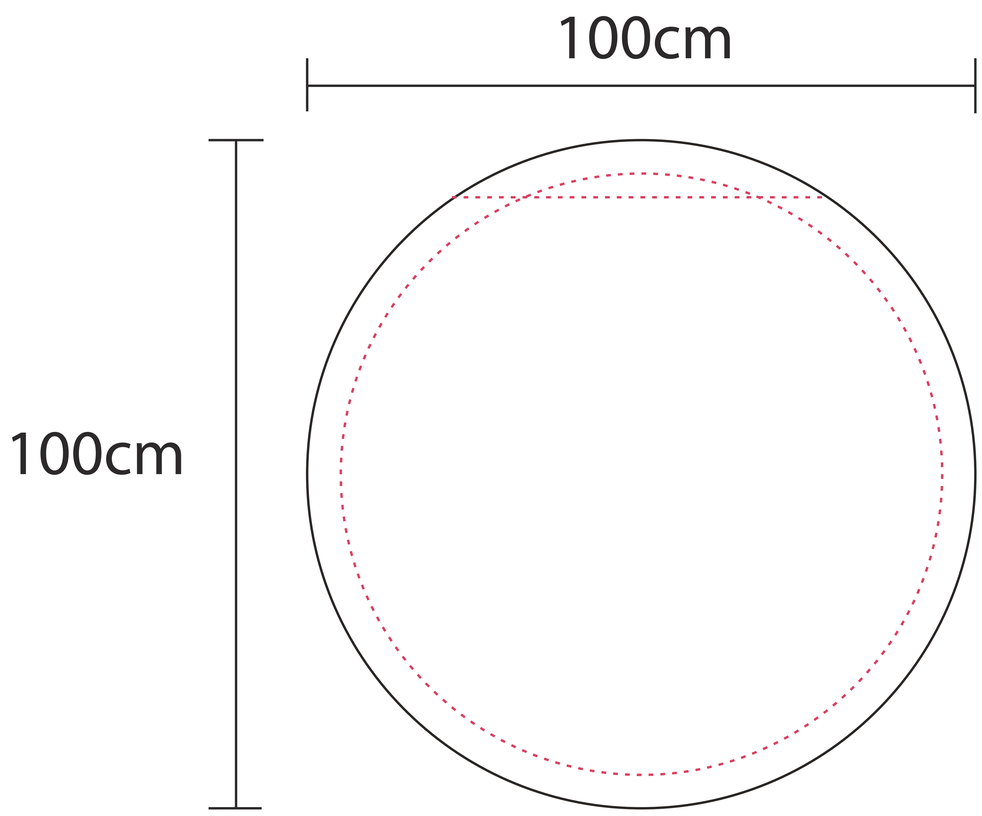

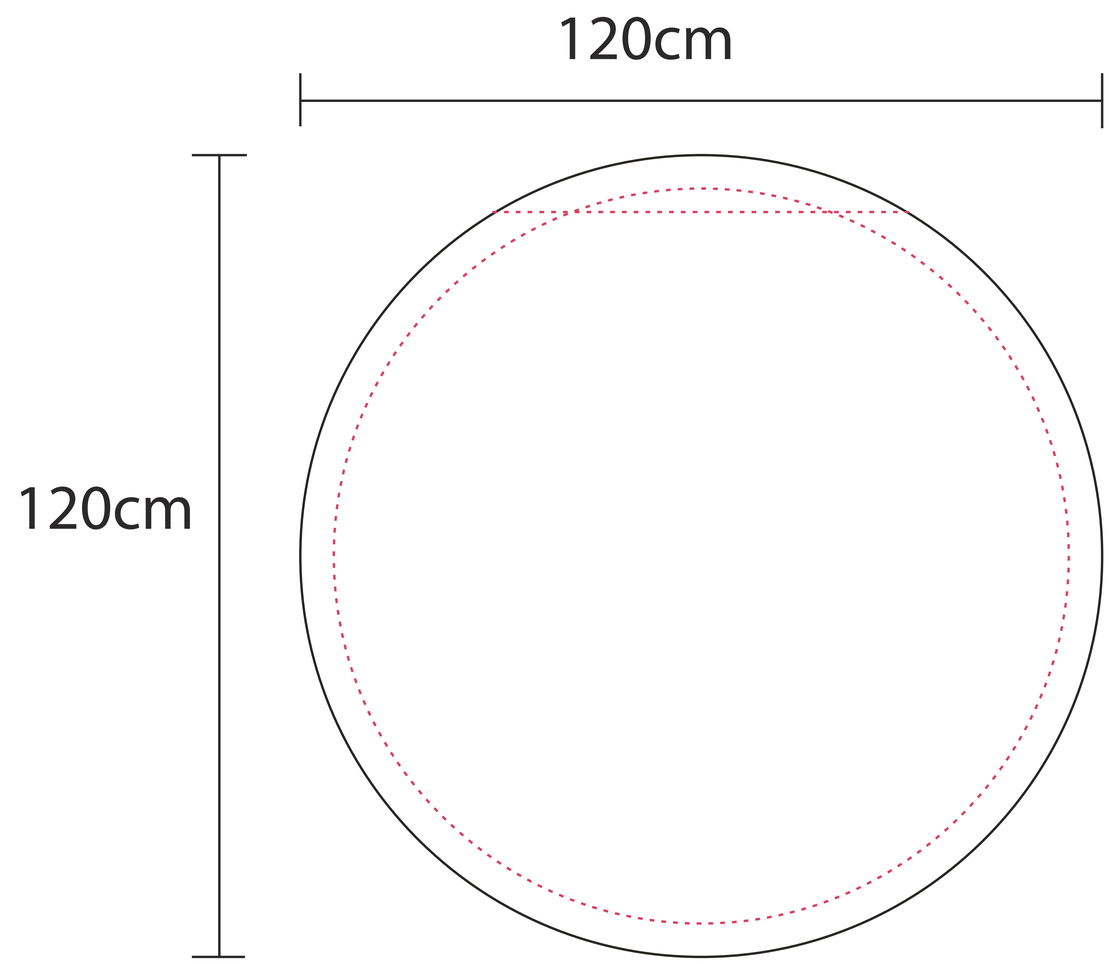

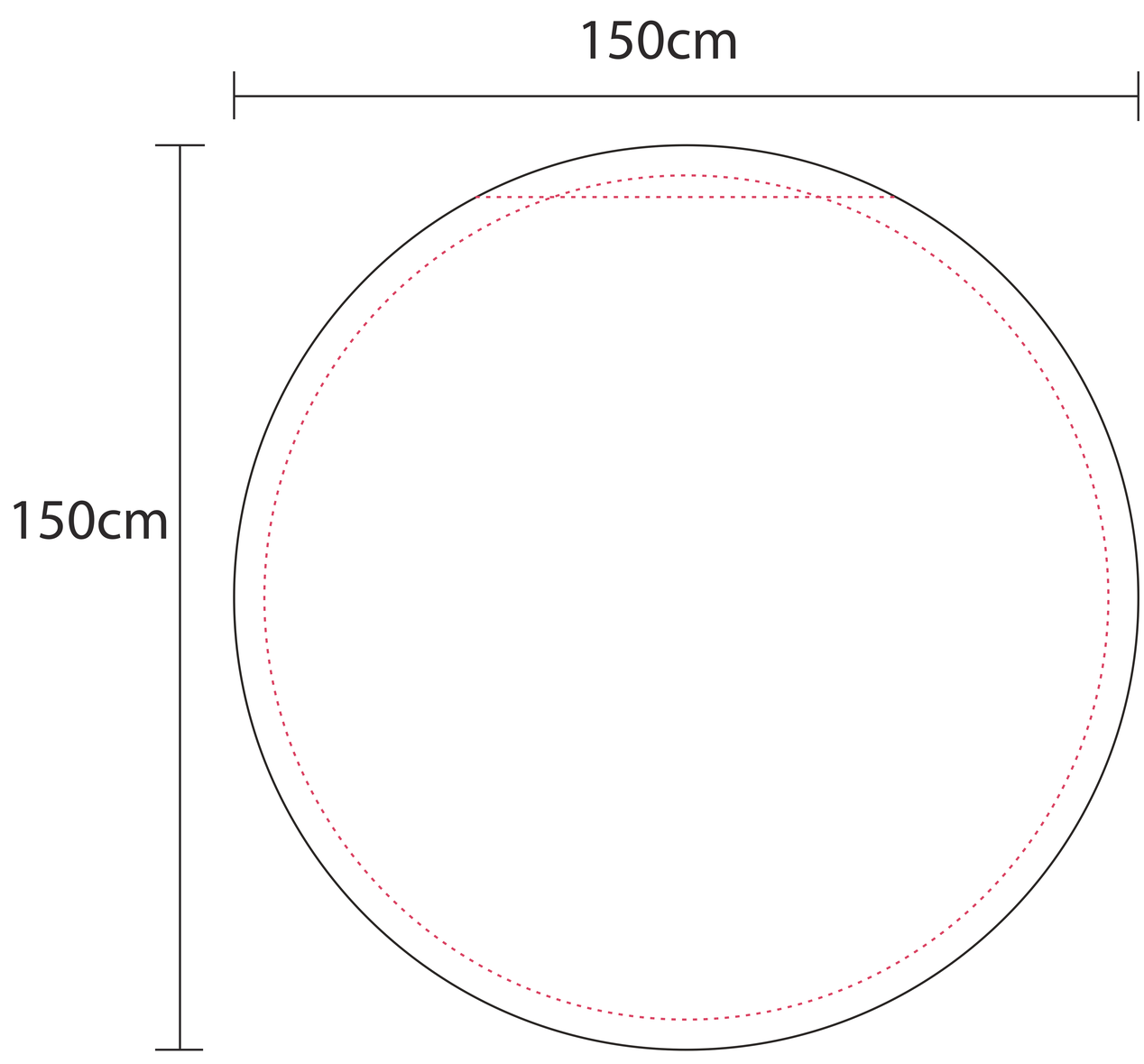

OUTLET TAGS CANOPIES